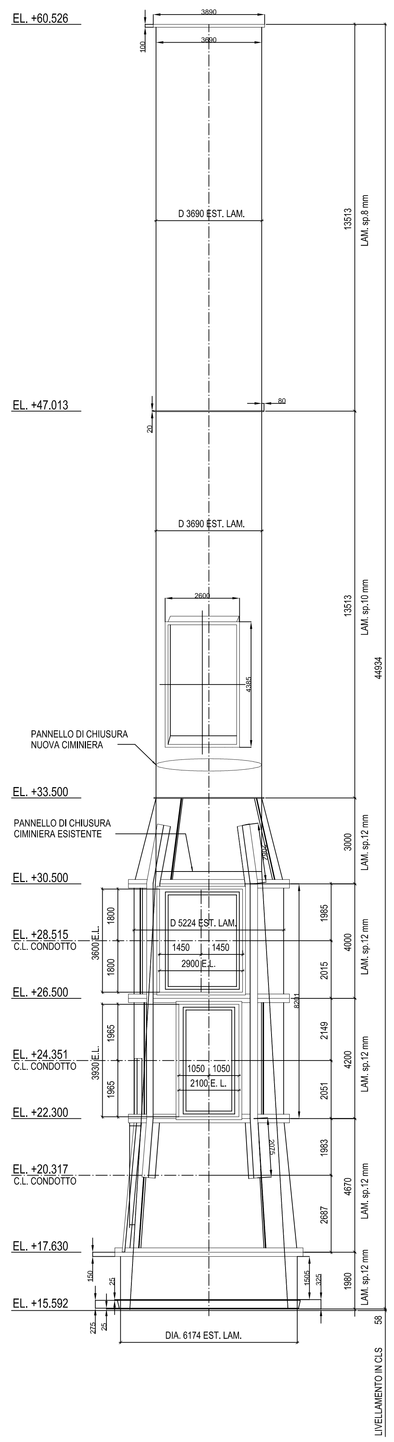

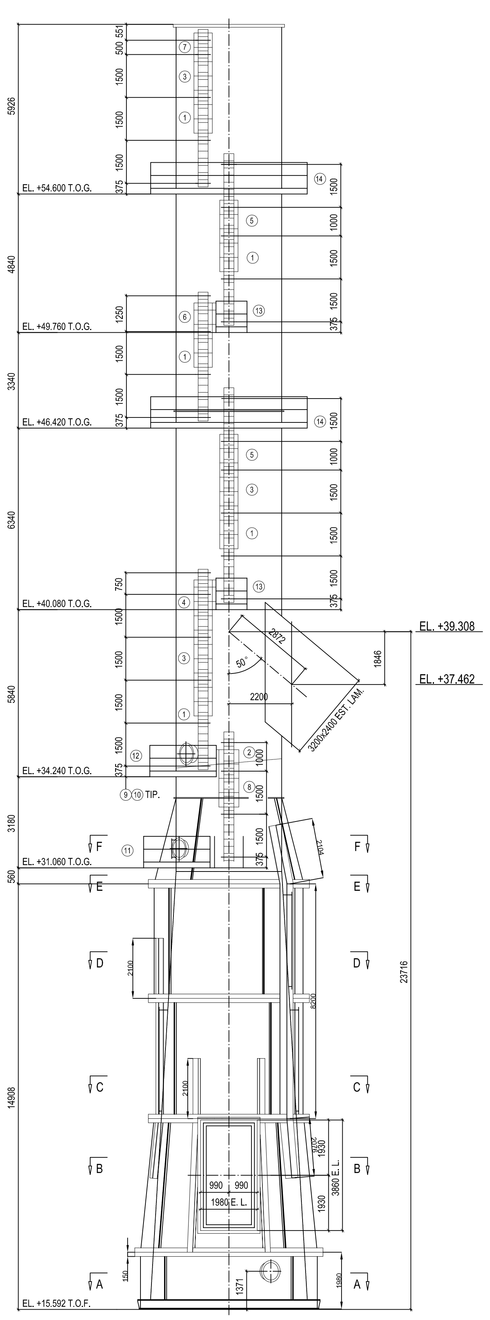

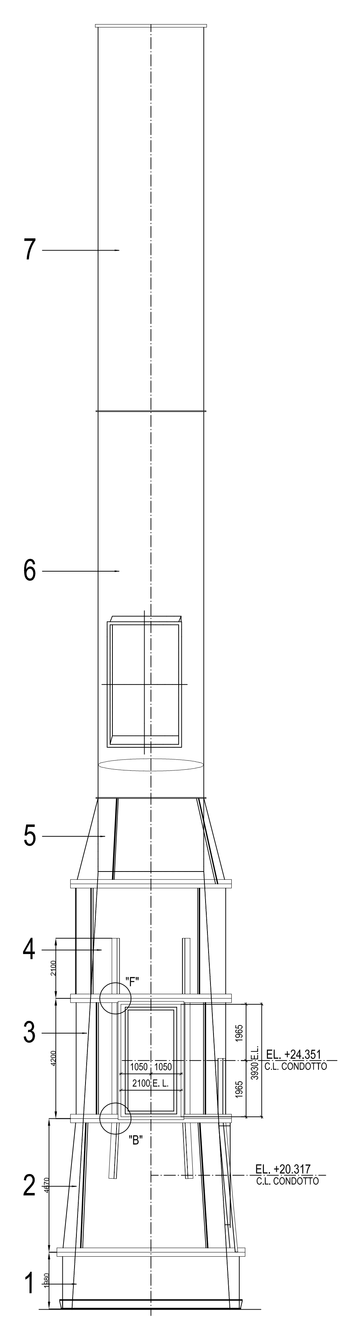

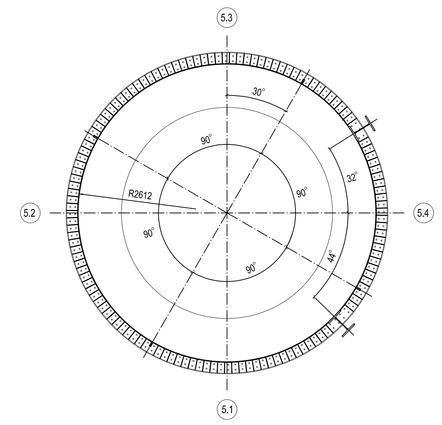

SEZIONE E-E

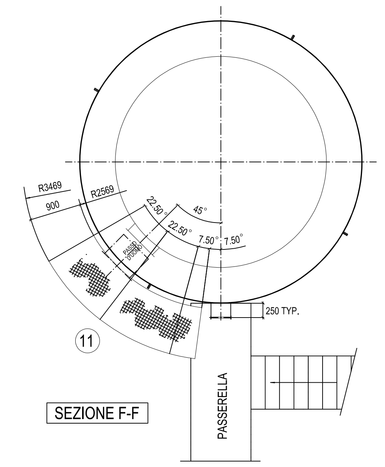

SEZIONE F-F

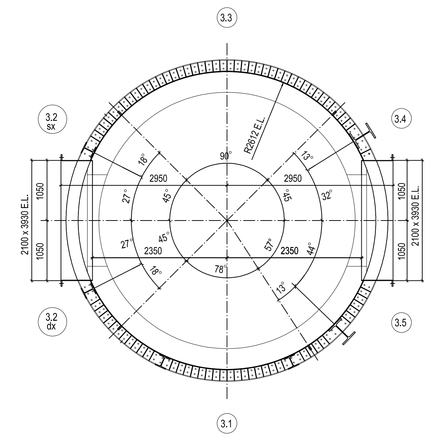

SEZIONE C-C

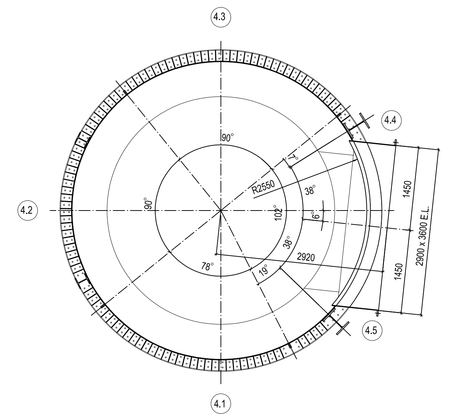

SEZIONE D-D

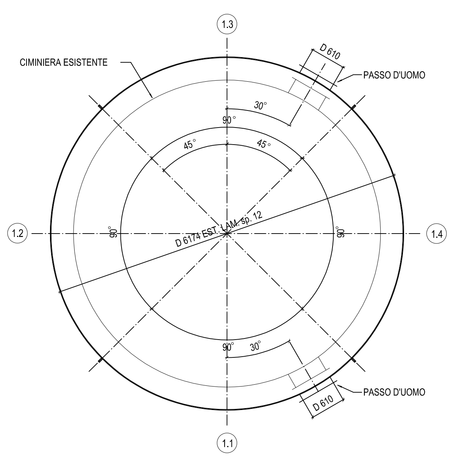

SEZIONE A-A

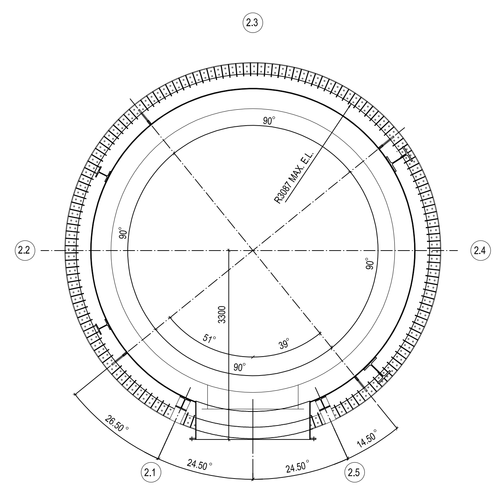

SEZIONE B-B

Rev.	Description	Drawn	Date	Verified	Approved
0	EMESSO PER APPROVAZIONE	UPC-FF	Oct. 26 2005	Grazioli	Di Pol

ALL RIGHTS PERTAINING TO THE REPRODUCTION, TRANSFORMATION AND USE OF THIS DOCUMENT IN ANY FORM OR MANNER REMAIN THE EXCLUSIVE PROPERTY OF CHIMNEYS AND REFRACTORIES INTERNATIONAL S.r.l.

CRI INTERNATIONAL
Chimneys and Refractories International S.r.l.
Via Brescia, 26 - Centro Direzionale Summit - Palazzo C - 20063 Cernusco sul Naviglio (MI) - ITALY
e-mail: cri@cri.it - http://www.cri.it

Drawing No: 0027001
Rev. 0
Job No : 0027
Scale : 1:100 1:50
Size: A0
Date : Oct. 26 2005
Submitted for : Approvazione
Drawn : UPC-FF

EUROALLUMINA S.p.A. - PORTOSCUSO (CA)
IMPIANTO DESOLFORAZIONE FUMI
CIMINIERA METALLICA H. 45 m

ASSIEME GENERALE CIMINIERA